BAUREIHE EHR 100E-3

F00188278J

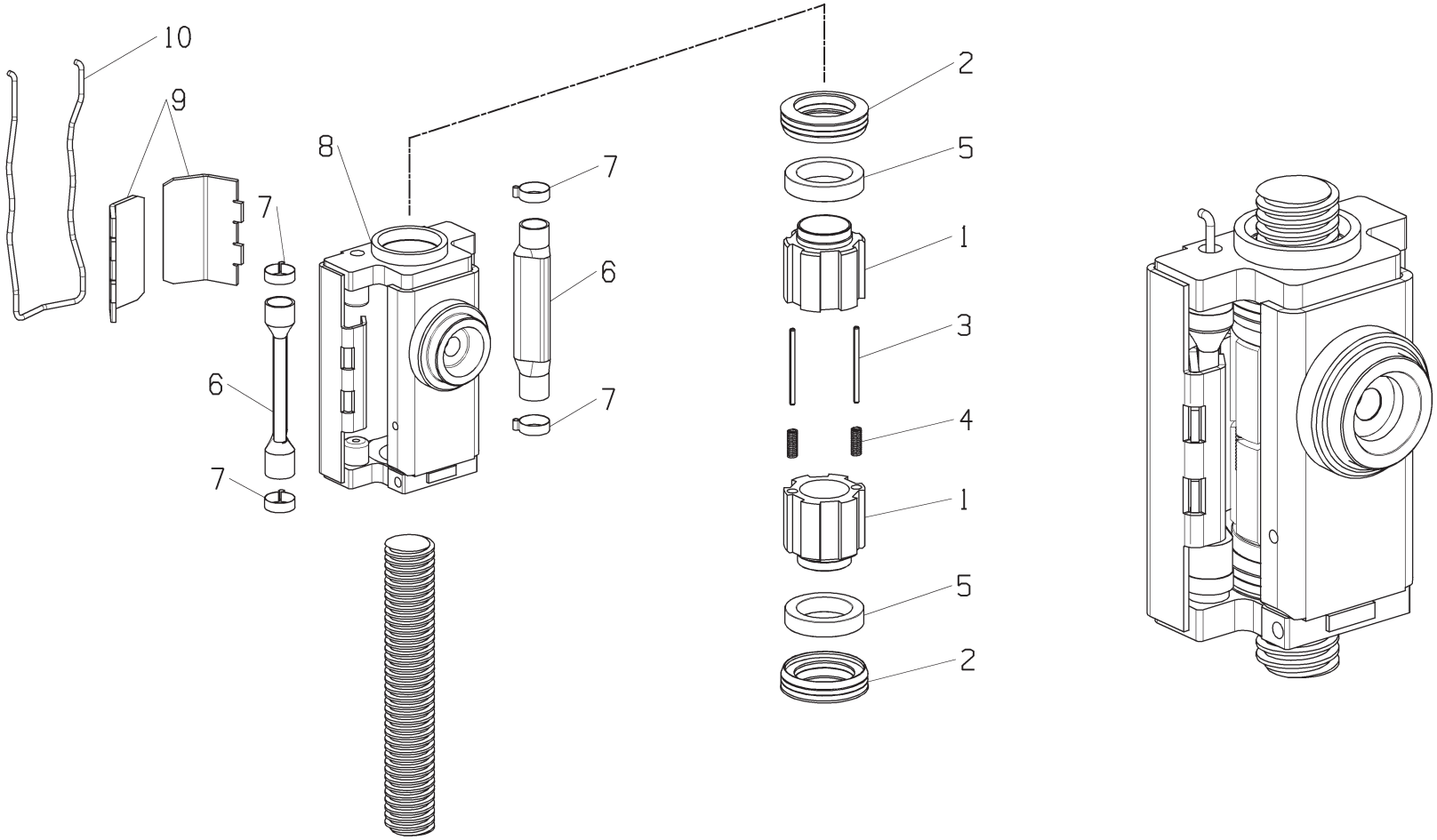

01.03.02.07.P1 BLATT: 1 ROTOBLOC SCHRAUBENMUTTER, A VERSION DAT.KENNZ,: 022005- 1/2

01.03.02.07.P1	GRUPPE : 01 KAROSSERIE UNTER GRUPPE : 03 KAROSSERIEHEBUNGSSYSTEM DIVISION : 02 HINTERE HEBUNG	2/2
BLATT: 1	ROTOBLOC SCHRAUBENMUTTER, A VERSION	DAT.KENNZ,: 022005-

R	IFD, Nr	TEILENUMMER	BESCHREIBUNG	MENGE	ANWENDBARKEIT	BERMERKUNGEN
		F00188278	ROTOBLOC SCHRAUBENMUTTER, A VERSION	1		
	1	F00183463	AUSKUPPELBARE SPINDELMUTTER D80	1		
	2	F00188275	HALTERUNGSPLATTE	2		
	3	A03100605	SPANNSTIFT 5X80-ST ISO8752	2		
	4	A09080235	DRUCKFEDER D10X1,6X32	2		
	5	A09030225	KUGELLAGER D78/55X16	2		
	6	F00183466	SCHLAUCH D25 INNEN LG 190	2		
	7	A05060344	SPANNRING 10-27,3-30,5	4		
	8	F00227011	HUBSPINDELGABEL VERSION A	1		
	9	F00183480	BLECH, EDELSTAHLRIEGEL	2		
	10	F00246340	SPRUNG-BLECH ROTOBLOC	1		